Fendt 500 Vario

Fendt 500 Vario.

4 Lühiülevaade.
6 Spotlights.
10 Mootor.
14 Jõuülekanne.
18 Hüdraulika.
24 Koosteseadmed.
28 Kabiin.
34 Smart Farming.
42 Fendt Services.
48 Tehnilised üksikasjad.
50 Varustusversioonid.
51 Tehnilised andmed.

Lühiülevaade.

Fendt 500 Vario - sest Teil on ülevaade kõikjal, nii masinal kui kontoris.
Fendt 500 Varios on ühendatud kompaktne ehitus, kõrge jõudlus ja mitmekülgsus nii põllul, rohumaal ning transporditöödel kui ka farmialadel töötamiseks. Kõikide FendtONE funktsioonidega annab see kompaktne seeria Teile hõlpsasti järgitava juhendi paralleelsõidusüsteemi kasutamiseks ja süsteemi toega dokumentatsiooni koostamiseks. Tänu neljale valikuvõimalusele Power, Power+, Profi ja Profi+ saate valida oma vajadustele ideaalselt vastava varustusversiooni.

- Võimsussegment 124 –163 hj (vastavalt normile ECE R 120)
- FendtONE:
  - juhi uus töökoht traktoril (onboard)
  - FendtONE offboard planeerimis- ja haldusfunktsioonid kontoris
- 3 eesmise ripphaakeseadise versiooni, ka koos haardekaalu regulaatoriga
- VisioPlus kabiin 3 erineva versioonina
- Fendt TI põlluotstes ümberpööramiseks kuulub seeriavarustusse
- Fendt Reaction roolisüsteem
- Fendt Guide paralleelsõidusüsteem koos vastuvõtjate valikuga
- Valik arvukatest Smart Farming-täppisviljeluse võimalustest, näiteks Fendt TI Headland professionaalseks ümberpööramiseks põlluotstes
- Automaatsed tarkvaravärskendused: jõudlus, mis kasvab koos tarkvara uuendustega

Mootor		512 Vario	513 Vario	514 Vario	516 Vario
Nimivõimsus vastavalt normile ECE R 120	kW/hj	91/124	98/133	110/150	120/163

Fendt 500 Vario Spotlights.

Siit leiate Fendti erilahendused, nn Fendt Spotlights, mis erinevad konkurentidest ja muudavad Teie igapäevatöö paremaks.

1. VisioPlus kabiin
- 77° vaateväljaga avar kabiin
- Arvukalt panipaiku
- Mugav kaassõitjaiste

2. Juhi töökoht FendtONE
- Uus käetugi koos Fendti tuntud juhtimiselementidega
- Klahvidele funktsioonide paindlik määramine Individual OperationManager (IOM) abil
- Kolme näiduvõimaluse kombinatsioon: 10“ armatuurlaud, 12“ terminal käetoel, kabiinilakke sisselükatav 12“ terminal
- Erinevate funktsioonigruppide värvitähised, isegi klahvide funktsioonide muutmise korral
- 3L-Joystick juhtkang koos reversiklahviga

3. Eesmine ripphaakeseadis kat. 2, asendi- / haardekaalu regulaatoriga
- Eesmine ripphaakeseadis on täielikult ühilduv traktori üldlahendusega
- Rippmasina kõrguse pidev muutmine vastavalt maastikutingimustele

4. Esilaadur Fendt CARGO 4X/80DW koos 3. lisaahela väljavõttega
- Kuni kolme funktsiooni rakendamine samaaegselt, nt kasutades rullihaaratsit: langetamine, rullihaaratsi lahtisurumine ja avamine

5. Tarkvarauuendused – tarkvara vastab alati tehnika uusimale tasemele
- Masina tehnilise täiustamise kindlustamine ja masina väärtuse säilimine

6. Fendt Reaction roolisüsteem
- Turvaline sõitmine otsesuunas: rool seadistub automaatselt keskasendisse tagasi
- Turvaline ja tundlik juhtimine ning sõidumugavus nagu sõidu-/veoautodel

7. Töökäskude haldus FendtTI põlluotstes ümberpööramiseks
- Salvestage korduvad töökäsud põlluotstes ümberpööramiseks ja aktiveerige need soovitud ajal
- Koostage optimaalsed töökäskude jadad seismise ajal käsitsi või valige ja salvestage need sõidu ajal
- Töökäskude jada aktiveerimine ühe nupuvajutusega

8. Smart Farming-täppisviljeluse moodulid – valitavad vastavalt vajadusele
- Neli moodulit, mille hulgast saab valida vastavalt vajadusele: paralleelsõidusüsteem – agronoomia – telemeetria – masinajuhtimine
- Iga moodul koosneb põhipaketist koos kõikide vajalike käivitusrakendustega
- Saab vastavalt vajadusele laiendada: Fendt Contour Assistant-sihijoonte tegemise abi, Fendt TI Headland-põlluotsa automaatika, Fendt Section Control-sektsioonide lülituse, Fendt Variable Rate Control-vajaduspõhise täppisviljelusega jne.

9. Infotainment-meelelahutus- ja infopakett + 4.1 helisüsteem
- "Käed vabad" kõneseade: 8 kabiinilakke paigaldatud mikrofoni tagavad täiusliku akustika
- Parim raadiovastuvõtt tänu FM / AM / DAB + / HD jaamadele ja saatjate pidev otsing kahe antenni abil
- Neli high-end kõlarit ja üks suurepärase helikvaliteediga bassikõlar
- MP3 taasesitus USB, AUX-IN või Bluetoothi kaudu otse nutitelefonist

10. Haagise pöördsilla automaatne lukustamine
- Haagise pöördsild vabastatakse automaatselt valitavas kiirusevahemikus
- Väljaspool valitud kiirusevahemikku ja tahasuunas sõitmisel pole pöördsilda käsitsi vaja lukustada
- Stabiilsed sõiduomadused suurematel kiirustel tänu haagise mittepööravale sillale

Mootor.

Suur pöördemoment, säästlik ja puhas.
Fendt 500 Vario dünaamiline ja suure pöördemomendiga 4-silindriline mootor avaldab muljet oma diislikütuse ja AdBlue ökonoomse kuluga, täites samal ajal heitgaasistandardi praegu kehtivaid V etapi nõudeid.

Lahendused

- Deutz (TCD 4.1 L4) – töömaht 4,04 liitrit, 4 silindrit, 4 klappi silindril
- Heitgaasi järeltöötlus heitgaasitagastuse (EGR), diislikütuse oksüdatsioonikatalüsaatori (DOC), diislikütuse passiivse tahmafiltri (DPF) ja Selective Catalytic Reduction (SCR) katalüsaatoriga
- Pneumaatiliselt juhitav, ilma mootorpidurita Wastegate-ülejäägiklapiga turboülelaadur (kõikidele tüüpidele)
- Termostaatklapiga kütuse eelfilter
- Mootorikatte lukk, saab avada ainult traktori võtmega

+ Optimaalsed võimsuse karakteristikud
+ Täidab heitgaasinormi Tier 4 final/etapp V nõudeid
+ Kompaktne konstruktsioon tagab väga hea ülevaatlikkuse
+ Elektrooniline juhtimine tagab mootori optimaalse koormuse

+ Madalad nimipöörded 2100 p/min optimeeritud kütusekuluks
+ Elektrooniline juhtimine võimaldab mootori optimaalset reguleerimist
+ Suur pöördemoment suurt käivitusvõimsust vajavate masinate käivitamiseks

- Püsivõimsuse suur vahemik
- Lisavõimsuse karakteristik
- CommonRail – mitmepunktiline sissepritse pritserõhuga 1600 bar
- Tippkiirus mootori vähendatud pööretel (1700 p/min kiirusel 50 km/h või 1400 p/min kiirusel 40 km/h)
- Suur maksimaalne pöördemoment 699 Nm pööretel 1500 p/min (516 Vario)
- Pöördemomendi suur kasv (kuni 36%)

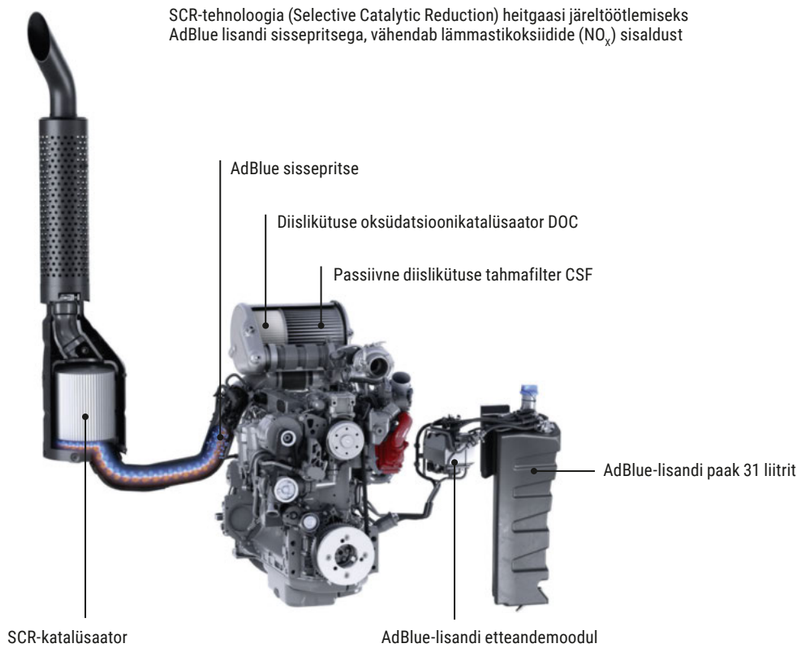

Jõuülekanne.

Sõitke alati ideaalse, majanduslikult optimaalseima kiirusega: Fendt Vario käigukastiga saate kasutada võimsusvarusid, mis ei ole teistele Powershift-automaatkäigukastidele kättesaadavad.

Kõrgelthinnatud Vario käigukast ML 90

- Astmevaba, sujuv sõidu alustamine ja sõitmine maksimaalseks paindlikkuseks
- Astmevaba sõidurežiim 20 m/h kuni 50 km/h mootori vähendatud pööretel (1700 p/min)
- Ette- ja tahasuunas sõitmise täielikult kulumisvaba ümberlülitus tänu pööravale hüdropumbale
- Käigukasti lihtne juhtimine Joystick juhtkangi, elektromehaanilise ajami ja juhtteega vahevõlli kaudu
- Automaatne juhtimine tänu püsikiiruse hoidjale ja püsivõimsuse regulaatorile 2.0
- Väga suure kasuteguriga ülivõimsad hüdrostaadid
- Katkematu jõu ülekandmine
- Mootori/jõuvõtuvõlli kiiruse ja sõidukiiruse sõltumatu juhtimine
- Käigukasti- ja hüdroõli sõltumatud ahelad

Teie eelised

- Suur kütusesääst tänu käigukasti ja mootori (TMS-veojõukontroll) automaatsele seadistamisele vastavalt koormusele
- Väike kütusekulu tippkiirusel transporditööde ajal tänu mootori vähendatud pööretele
- Mootori optimaalne koormus tänu kiiruse sujuvale muutmisele
- Käigukastiõli vahetamine ainult iga 2000 töötunni järel
- Ei vaja spetsiaalõli
- Elektrooniline juhtimine tagab käigukasti optimaalse reguleerimise või jälgimise
- Mustus ei pääse hüdraulikasüsteemi tänu sõltumatutele õliahelatele

Kolmekiiruseline jõuvõtuvõll

- Kolmekiiruseline jätkuga jõuvõtuvõll või kahekiiruseline äärikkinnitusega jõuvõtuvõll
- Väntvõlli ja jõuvõtuvõlli jätku ühendamine ainult ühe hammasülekande abil
- Kiiruse elektrohüdrauliline eelvalimine armatuurlaual või terminalil
- Mõlemal küljel rataste porikaitsetel välised juhtnupud
- Käivituse automaatne juhtimine
- Ülekoormuskaitse mootori säästmiseks
- Võimalik käivitada statsionaarseid masinaid
- Kalduasetusega ja faasitud profiil, seega kardaanide kiire ja lihtne kinnitamine
- Jõuvõtuvõlli nimipöörded saavutatakse juba mootori pööretel ca. 1940 p/min (või 540 E pöörded mootori pööretel ca. 1500 p/min), seega väike kütusekulu

+ Jõuvõtuvõlliga käivitatavaid masinaid saab käivitada mittemuutuvate pöörete ja samal ajal muutuval sõidukiirusel
+ Masinakombinatsioonide aega ja kütust säästev käivitamine eesmise ja tagumise jõuvõtuvõlli abil

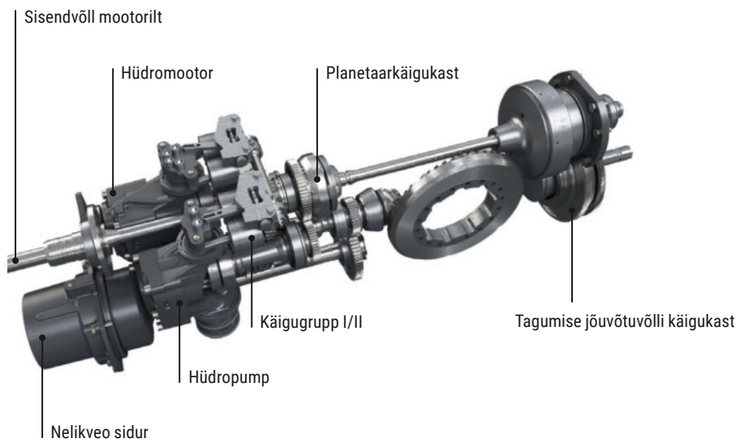

Hüdraulika.

Fendt 500 Vario, mis on varustatud kaasaegse koormustundliku LS-tehnoloogiaga, kuni seitsme elektrohüdraulilise väljavõtte ning läbimõeldud funktsionaalsusega eesmise ja tagumise ripphaakeseadisega, ei jäta hüdraulika valdkonnas ühtegi Teie soovi täitmata.

1. Lahendused

- Power/Power+: Load Sensing-koormustundlik pump standardvarustuses, vastavalt soovile tootlikkusega 75 või 110 l/min
- Profi/Profi+: Load Sensing-koormustundlik pump standardvarustuses, vastavalt soovile tootlikkusega 110 või 158 l/min
- Suur õlivõtt 55 liitrit
- Käigukasti ja hüdraulika sõltumatud õliahelad
- Tööhüdraulika ja ripphaakeseadiste juhtimiselementide optimaalne ergonoomiline paigutus
- Arvukad seadistusvõimalused terminalil (juhtimiskohtadele rakenduste vaba määramine, taimerifunktsioon, edastatava õlihulga seadistamine,...)
- Hüdroõli eelsoojendus

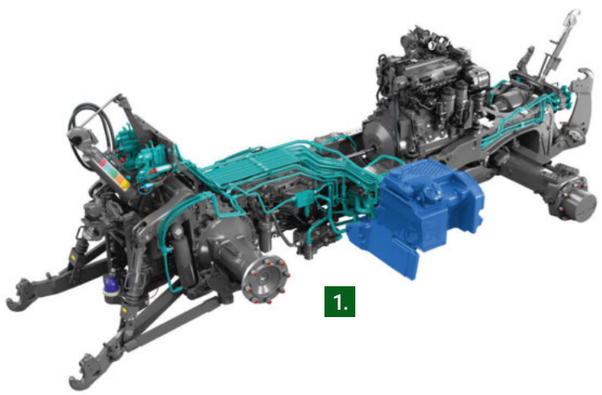

2. Tööhüdraulika - varustusversioonid

- Power/Power+ versiooni puhul: kokku max. 4 kahesuunaliste lisaahelate väljavõtet (ees 0 / taga 4 või ees 1 / taga 3)
- Profi/Profi+ versiooni puhul: kokku kuni 7 kahesuunalise lisaahela väljavõtet (max. 5 kahesuunalise lisaahela väljavõtet taga ja max. 2 lisaahela väljavõtet ees)
- Õli läbivooluhulka 0-100 l/min saab igal väljavõttel (+ ja – eraldi) reguleerida
- Power Beyond-ühendus rõhusüsteemita tööagregaatidele
- Tellimisel lisavarustusena rõhu all ühendatavad kahesuunaliste lisaahelate DUDK-liitmikud – hoobliitmikud (seeriavarustuses rõhu all ühendatavad UDK-liitmikud)
- Õlivõtt: 55 liitrit
- Väline juhtimine traktori mõlemal küljel vabalt valitava lisaahela juhtimiseks

3. Haagise pöördsilla automaatlukustus

- Haagise pöördsilla automaatne lukustumine ja vabastamine määratud kiirusest suuremal või väiksemal kiirusel
- Tahasuunas sõitmise ajal lukustatakse haagise pöördsild alati
- Kiirusvahemiku aktiveerimine ja muutmine (alumine piirkiirus: 0-3 km/h; ülemine piirkiirus 10- 25 km/h) ja hüdraulilise väljavõtte liidestamine terminalil
- Silla automaatset lukustust saab muuta käsitsi lukustusrežiimiks

+ Ujuvasendiga kahesuunalised hüdraulilised juhtimisahelad
+ Arvukad seadistusvõimalused
+ Lihtne ja mugav juhtimine
+ Universaalse (proportsionaalse) juhtkangi ja ristlülituskangiga või 3L-Joystick juhtkangi abil ja lineaarmoodulitel

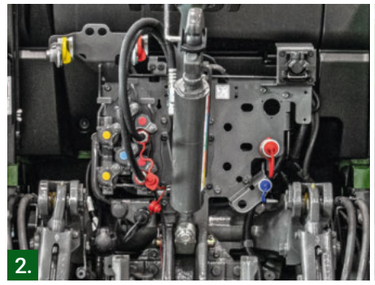

Power/Power+

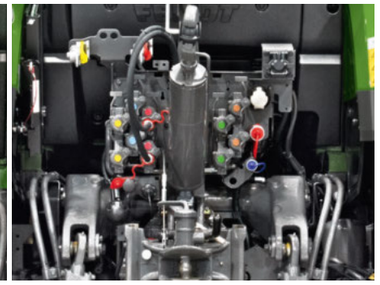
Profi/Profi+

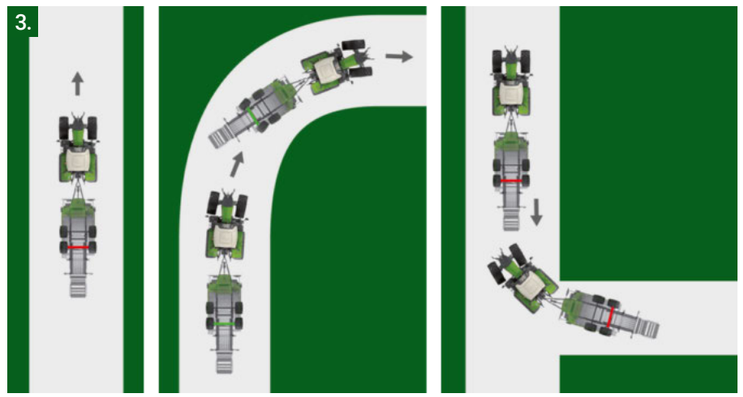

1. **Eesmine ripphaakeseadis**
   - Suur tõstevõime: 3420 daN
   - Eesmise ripphaakeseadise sõltumatu väljavõte (eraldi tööhüdraulikast)

   Versioonid:
   - Ilma eesmise ripphaakeseadiseta
   - Lisaraskuse komfortkinnitusega
   - Ühesuunalise hüdroahela eesmine standard ripphaakeseadis
   - Kahepoolse toimega silindrite ja asendi reguleerimisega eesmine komfortripphaakeseadis
   - Kahepoolse toimega silindritega eesmine komfortripphaakeseadis, asendi reguleerimise ja haardekaalu regulaatoriga (saadaval ka versioonidele Power/Power+)

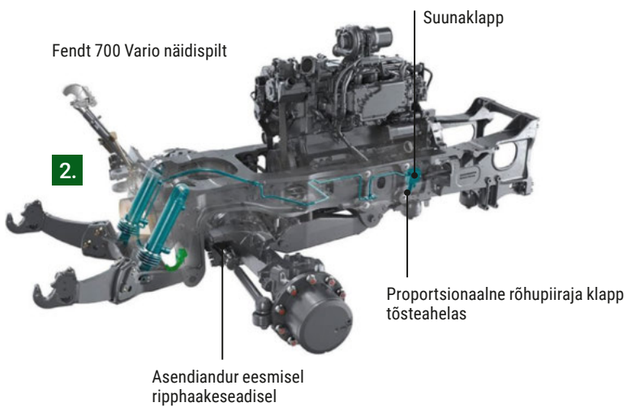

2. **Eesmine komfortripphaakeseadis koos asendi reguleerimise ja haardekaalu regulaatoriga**
   - Haardekaalu regulaatori töörõhu aktiivne muutmine
   - Rippmasina toetusjõud on muudetav tänu rõhupiiriaja klapile
   - Rippmasina toetusjõu lihtne ja mugav seadistamine terminalil
   - Asendiandur eesmisel ripphaakeseadisel maapinna ebatasasuste tuvastamiseks
   - Näiteks niidukil pole vaja kasutada toetusjõu muutmise vedrusid

   Teie eelised
   - Suur tõstejõud paljudeks kasutusaladeks
   - Kompaktne konstruktsioon
   - Puuduvad eesmise ripphaakeseadise poolsed piirangud tööhüdraulikale (sõltumatu väljavõte)
   - Alumised aisad on kiiresti klapitavad ja eemaldatavad
   - Õõtsumise passiivne leevendamine lämmastikaku abil
   - Lai valik versioone erinevate tööde tegemiseks
   - Rippmasina lihtsam ühendamine tänu välisele juhtimisele
   - Lihtne juhtida ja reguleerida proportsionaalsete lülitite, sügavuse reguleerimise pööratava nupu ning mälufunktsiooni abil (asendi reguleerimisega versiooni jaoks) ja terminalil
   - Haardekaalu regulaator, nt esiniiduki jaoks (ka versioonil Power/Power+);
   - Kütuse kokkuhoid, rohukamara säästmine, traktori trajektoori täpne järgimine rippmasina poolt
   - Juhtida saab ka sõidukangi abil
   - Silindrite kolvivarte kaitse, nt kivilöökide eest, tänu õhkvedrudele

3. **Tagumine ripphaakeseadis**
   - Suur tõstevõime: 7890 daN
   - EHR koos proportsionaalse juhtimisega lülitite abil, pööratav nupp töösügavuse muutmiseks, 2 asendit on mälusse salvestatavad
   - Ühepoolse toimega silindrid koos lukustusfunktsiooniga mehaanilise lukustuse abil
   - Power/Power+ versioon on varustatud ühesuunalise hüdroahelaga
   - Profi/Profi+ versioonidele on kahepoolse toimega silindrid saadaval tellimisel lisavarustusena
   - Tagumine juhtimissüsteem vasakul ja paremal ratta porikaitsel
   - Tugevdatud tõsteaisad ja külgtoed
   - Aktiivne õõtsumisleevendi maanteesõiduks koos rippmasinaga
   - Koormuse kompenseerimisega rippmasina langetamine
   - Tööriistavaba vahetus kat. 2/3 vahel poltide ümberpaigutamise teel

   Teie eelised
   - Suur tõstevõime kõikide tööde tegemisel
   - Mõlemal küljel väline juhtimine tööagregaatide lihtsaks ühendamiseks ja eemaldamiseks
   - Õõtsumisleevendi parimaks sõidumugavuseks isegi raskete rippmasinatega
   - Lihtne juhtida ja reguleerida ripphaakeseadise juhtmoodulil ja armatuurlaual/terminalil
   - Suur kasutusmugavus
   - Koormuse kompenseerimisega langetamine ühtlaseks langetuskiiruseks isegi muutuva massiga masinate puhul (nt külvik)
   - Ripphaakeseadist saab juhtida ka sõidukangi abil

Koosteseadmed.

Fendt 500 Vario ruumisäästlik poolraam konstruktsioon annab ruumi stabilisaatoriga vedrustuse jaoks, mida iseloomustab eriti suur sõidumugavus.

Parim sõidumugavus

Nutikas kombinatsioon 5 süsteemist tagab maksimaalse sõidu- ja töömugavuse: Veermik – vedrustussüsteemid

1. Reguleeritava kõrgusega esisillavedrustus: Koormusest sõltumatu, mittemuutuv sõidumugavus tänu vedrustuse kõrguse reguleerimisele

2. Kabiini vedrustus:mehaaniliselt või pneumaatiliselt vedrustatud kabiin ja juhiiste

3. Tagumise ripphaakeseadise aktiivne õõtsumisleevendi: Tagumise rippmasina õõtsumise kompenseerimine hoiab ära masinate õõtsumise; esisilla ühtlane koormus tagab täieliku juhitavuse

4. Eesmine ripphaakeseadise õõtsumise leevendamine lämmastikakude abil:takistab õõtsumist, säästab rippmasinat ja tagab sõiduohutuse ning -mugavuse suurte koormuste korral

5. Fendt Reaction roolisüsteem koos otsesuunas sõidu taastamisega:tundlik Fendt Reaction roolisüsteem tagab ohutu otsesõidu

VarioActive aktiivvõimendusega roolisüsteem

- Power+/Profi+ versiooni varustuses
- Põlluotstes ümberpööramisel rakendub rooli ühe pöördega täielik roolimisnurk
- Aktiivvõimendusega roolisüsteem kasutab Fendt Guide paralleelsõidusüsteemiga sama hüdraulilist pööramisklappi
- Aktiivvõimedusega roolisüsteemi saab kasutada kuni max. kiiruseni 25 km/h
- Kiirusel kuni 8 km/h ei ole aktiivvõimendusega roolisüsteemil piiranguid, kiirusel 8 kuni 18 km/h väheneb aktiivõimendus kiirusega lineaarselt

Ilma VarioActive aktiivvõimenduseta:
rooli üks pööre = 26,6°

VarioActive aktiivvõimendusega:
rooli üks pööre = 43,3°

Kabiin.

Fendt VisioPlus kabiin on tõeline nähtavuse ja ruumi ime. Uus juhi töökoht FendtONE tagab suurema funktsionaalsuse, kohandatavuse ja ergonoomika. Tunnete end siin kohe nagu kodus.

Ülevaade – VisioPlus kabiin

- Juhi töökoht FendtONE
- VisioPlus kabiin 3 erineva versioonina
- Kompaktne tahavaatepeegel koos sissepaigaldatud panoraampeegliga kuulub seeriavarustusse
- Tellimisel lisavarustusena: suur, elektriliselt reguleeritav ja soojendusega tahavaatepeegel koos eraldi reguleeritava ja soojendusega panoraampeegliga
- Käsitsi reguleeritav või automaatne kliimaseade
- Koos rooliga pöörav armatuurlaud
- Erinevad hoiustamis- ja panipaigad
- Lisavarustusena vargusvastane kaitse koos kodeeritud võtmega
- Erinevad vedrustussüsteemid
- Uuenduslik ristri valgusvihkudega valgustus

1. VisioPlus kabiini eelised

- Ideaalsete mõõtmetega kabiin: 6,1 m² klaaspind, kabiini maht 2520 l, 77° vaateväli
- Juhi suurem töövõime tänu optimaalsele sõidu- ja töömugavusele
- Madal müratase ja suurepärane nähtavus kõikidele külgedele mugavaks töötamiseks
- Erinevad varustusvõimalused kõikide vajaduste täitmiseks
- Pneumaatilised vedrustussüsteemid
- Hoiulaekad töökoha korrashoiuks
- Ohutuspakett esmaabikomplekti, ohutusvesti ja hoiatuskolmnurgaga
- Ristri valgusvihkudega töötuled parimaks nähtavuseks pimedas ilma varjusid tekitamata

2. Kabiini versioonid

Te saate valida kolme kabiiniversiooni vahel:

- VisioPlus panoraamkabiin: esiklaasi ja kabiini parem külg on mitteavanevad ja terviklikud
- VisioPlus panoraamkabiin + parem uks: terviklik esiklaas, vasak ja parem uks
- Standardkabiin VisioPlus: avatavad parem uks ja esiklaas (terviklik parem pool ilma kabiini B-tugipostideta on kasutatav uksena)

3. Kabiini vedrustus

Te saate teha valikut kahe versiooni vahel:

- mehaaniline: ees kaks koonuslaagrit, Panhardi varras stabiliseerimiseks külgedel, taga kaks mehaanilist vedruelementi
- pneumaatiline: ees kaks koonuslaagrit, Panhard varras stabiliseerimiseks külgedel, taga kaks pneumaatilist vedruelementi, integreeritud kõrguse regulaator

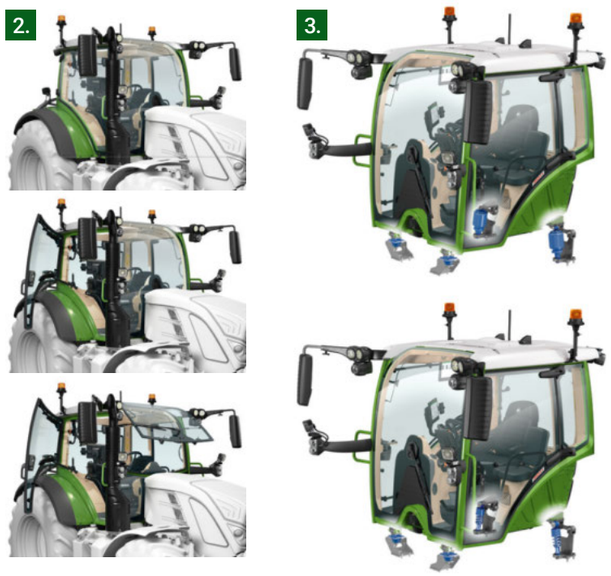

+ Tulevikutehnoloogiaga Infotainment süsteem koos paljude laiendamisvõimalustega
+ Täiesti tasakaalustatud heli kabiinis
+ Maksimaalne kasutusmugavus
+ Täielikult integreeritud traktori lahendusse

4. Infotainment-meelelahutus- ja infopakett – ülevaade

Elektrooniline meelelahutus- ja suhtlusplatvorm: Infotainment pakett sisaldab nelja integreeritud moodulit:

- high-end "käed-vabad" kõneseade
- parima kvaliteediga raadiovastuvõtt kogu maailmas
- mitmete väliste heliallikate ühendamine
- täielikult integreeritud juhtimine terminalil või käetoel paikneva pööratava nupu abil

Erinevate laiendamisvõimalustega helisüsteem: Infotainment pakett sisaldab nelja integreeritud moodulit:

- Infotainment pakett: 4 Premium-klassi kõlarit
- Infotainment pakett + 4.1 helisüsteem (alates Profi versioonist): 4 Premium-klassi kõlarit pluss ribakõlarisse integreeritud bassikõlar

Erinevate juhtseadistega Settings varustusversioonid
Iga varustusversiooni jaoks saate valida kahe erineva juhtseadiste Setting valiku vahel Kõikidel piltidel on näidatud standardvarustus ja tellimisel lisavarustusena saadaolev eesmine ripphaakeseadis.

4 erinevat varustusversiooni:
- Power
- Power+
- Profi
- Profi+

- Tähise "+" puhul on alati saadaval paralleelsõidusüsteemi valmidus (sh paralleelsõidusüsteemi põhipakett)
- Iga varustusversiooni puhul saate valida kahe erineva Setting-juhtseadiste valiku vahel (Setting 1 ja Setting 2)

Power versiooni Setting 1
- Lisavarustusena: terminal käetoel
- Ilma ristilülituskangita
- Üks lülitipaar (lineaarmoodul) hüdroväljavõtete juhtimiseks

Power-versiooni Setting 2
- Lisavarustusena: terminal käetoel
- Ristlülituskang

Power+ versiooni Setting 1
- 12" terminal käetoel
- Ristlülituskang
- Lülitipaar (kaks lineaarmoodulit) hüdroväljavõtete juhtimiseks

Power+ versiooni Setting 2
- 12" terminal käetoel
- 3L-Joystick juhtkang
- Lülitipaar (kaks lineaarmoodulit) hüdroväljavõtete juhtimiseks

Profi versiooni Setting 1 / Profi+ versiooni Setting 1
- 12" terminal käetoel
- Ristlülituskang
- Kaks lülitipaari (neli lineaarmoodulit) hüdroväljavõtete juhtimiseks

Profi versiooni Setting 2 / Profi+ versiooni Setting 2
- 12" terminal käetoel
- 3L-Joystick juhtkang
- Kaks lülitipaari (neli lineaarmoodulit) hüdroväljavõtete juhtimiseks

Smart Farming.

Tänapäeval on traktor midagi palju enamat kui lihtsalt teras ja raud. Arukad tehnoloogilised lahendused hoolitsevad selle eest, et masinaparki saaks kasutada maksimaalse efektiivsusega.

FendtONE **offboard.**

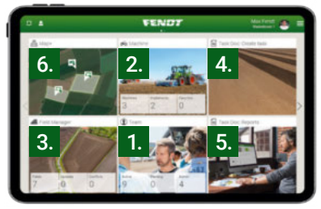

1. Ülevaatlik meeskonnahaldus
- Töötajate ja nende rollide ülevaade ettevõttes (omanik, masinajuht, praktikant jne)
- Erinevad õigused mitmesuguste funktsioonide kasutamiseks FendtONE-töökohas (lugemine, kirjutamine, juurdepääsu keelamine)
- Kontodele kasutamise lõppkuupäevade määramine

2. Efektiivne masinate haldus
- Masinapargi keskne ülevaade
- Telemeetriline teave, nagu asukoht, töötunnid, veakoodid, AdBlue ja diislikütuse tase paagis
- Teave hoolduse, garantiide ja litsentside kohta

3. Täpne põldude haldamine
- Ühesugused põllupiirid ja sihijooned kõikidel masinatel tänu kiirele ning katkestuseta andmevahetusele
- Töökäikude arvu ja pikkuse ning üksteisega sarnaste alade AB-sihijoonte optimeerimine

4. Töökäskude lihtne koostamine
- Koostage töökäsud vaid mõne klahvivajutusega
- Koostatud töökäskude juhtmevaba edastamine masinale
- Töötajate töö lihtne koordineerimine: töötajatele tööülesannete ühetähenduslik määramine ja aruandlus

5.Töökäskude täitmise täieliku raporti koostamine
- Töökäskude täitmise ülevaatlik aruandlus,, sh asjakohased masina-, põllu- ja agronoomiaandmed
- Aja kokkuhoid dokumenteerimisel
- Agronoomia- ja masinaandmete töökäsupõhine visualiseerimine Heat Maps soojuskaardistamise tehnikas (sõidukiirus, mootori pöörded, kulumaterjalide laotuskogused, etteantud väärtustest kõrvalekalded jne)

6. Asukohtade nutikas tuvastamine
- Google Mapsil põhineva navigeerimise abil saate hõlpsasti leida tööga seotud asukohti (põllud, põldude sissepääsuteed, farmid, hoidlad)
- Masina lihtne asukoha tuvastamine
- Ilmaprognoos tööde planeerimise toetamiseks

FendtONE **onboard.**

1. Täiendavad näidualad
- Digitaalne 10“ armatuurlaud: oluliste andmete, näiteks pardaarvestite näitude, klahvidele määratud funktsioonide jms paindlik edastamine.
- 12“ terminal käetoel ja kabiinilaes: traktori juhtimise kuvamine vastavalt juhi soovile, paralleelsõidusüsteem, ISOBUS-rippmasinad, Infotainment-meelelahutus- ja infopakett jne.

2. Rohkem juhtimisvõimalusi
- Universaalne juhtkang: rohkem vabalt määratava funktsiooniga klahve (ka ISOBUS-funktsioonide jaoks)
- 3L-Joystick juhtkang: kuni 27 funktsiooni on jaotatud kolmele lülitusasendile (ka ISOBUS funktsioonid ja esilaaduri juhtimine 3. lisaahela väljavõttega)
- Vabalt määratava funktsiooniga klahvid käetoel
- Täiendavate juhtelementide (terminalid, Joystick-juhtkangid) kasutamine pole vajalik

3. Seadistamine vastavalt juhi soovile
- Kasutajaprofiilide loomine vahetuvate juhtide sätete salvestamiseks
- Haldusõiguste andmine
- Näidualade kohandatavus vastavalt juhi soovile
- Klahvidele vabalt määratavad funktsioonid ja optiline tagasiside juhtimisvigade vältimiseks

4. Lihtne juhtimine
- Kõik juhtelemendid keskselt ühes kohas
- Loogilise struktuuriga juhtimine (sarnane nutitelefonidele ja tahvelarvutitele)
- Omavahel seotud menüüde struktuur üksikute funktsioonide hõlpsaks leidmiseks
- Erinevate funktsioonigruppide värvitähised
- Ripphaakeseadiste proportsionaalne juhtimine
- Hüdroväljavõtete proportsionaalne juhtimine universaalsel juhtkangil
- Teadete kuvamine lihttekstina

5. Tulevikukindlus
- Suur salvestusmaht
- Rihkem liideseid
- Tõrgeteta ühenduvus

Paralleelsõidusüsteem.

Rajajuhtimise põhipakett
- Sisaldab traktori ettevalmistamist rööbastee juhtimiseks ja Fendt Guide'i rakendust.

Valik
- Vastuvõtjate valik (NovAtel või Trimble)
- Fendt Contour Assistant
- Fendt TI Headland (Fendt TI Auto + Fendt TI Turn Assistant)

1. Vastuvõtja valik koos Fendt Guide'iga
- Võimalik on kasutada 2 erinevat GNSS-vastuvõtjat:
  - NovAtel vastuvõtja
  - Trimble vastuvõtja
- Iga ettevõte saab individuaalselt valida oma vajadustele kõige paremini vastava vastuvõtja.

+ Sõidukijuhi jaoks kergendus: täielik keskendumine töövahendile, lihtne kontroll juba töödeldud ala üle.
+ Säästupotentsiaal: suurem pindalatoodang tänu töölaiuse täielikule ärakasutamisele, samal ajal soovimatute kattumiste minimeerimine ja seega kasutusressursside kulude vähendamine.
+ Jätkusuutlik maaharimine: pinnase tihendamise minimeerimine, vähendades läbikäikude arvu ja optimeerides pööramistoiminguid.

Fendt Contour Assistant
- Fendt Contour Assistant täiendab teadaolevaid kontuurijoonte tüüpe kontuurijoonte abil
  - Kontuuri segmendid
  - Üksikrada
  - Üksikud rööbastee segmendid
- Saadaval tarkvara lisavarustusena Profi+ seadmevariandile

Fendt TI Headland
- Täielik pakett professionaalseks tööks peaosas
- Koosneb kahest funktsioonist
  - Fendt TI auto
  - Fendt TI Turn Assistant
- Eeltingimus:Fendt Guide (rööbastee juhendamise põhipakett, vastuvõtja)

Agronoomia.

Agronoomia põhipakett
- Agronoomia põhipakett sisaldab tellimustega seotud dokumenteerimissüsteemi Fendt TaskDoc ja sellega seotud pardavälise komponendi.
- See sisaldab kolmeaastast TaskDoc serverilitsentsi, mis on vajalik FendtONE offboard (või põllumajandusettevõtte juhtimissüsteemi) ja traktori vaheliseks mobiilseks andmeedastuseks.

Valik
- agrirouter

agrirouter
- Veebipõhine andmevahetusplatvorm, mis võimaldab masinate ja põllumajandustarkvara vahelist tootjatevahelist andmeedastust
- Näiteks agrirouter-konto kaudu saab agronoomiaandmeid saata juhtmevabalt FMISist Fendti terminali ja vastupidi.
- Andmete edastamine standarditud kujul

- Saab kasutada koos FendtONE'iga:
  - Agrirouter'i kaudu saab FendtONE'iga ühendada ka teisi põllumajandusettevõtte juhtimissüsteeme.
    >> Juhtmevaba andmevahetus Fendti terminali ja teiste FMIS* vahel.

Eeltingimus
- Agronoomia põhipakett

*) tingimusel, et vastav põllumajandusmasinate või -seadmete tootja on agrirouter-konsortsiumi liige.
Lisateave aadressil www.my-agrirouter.com

+ Ülesannete ja ülesannete ülevaade
+ Tellimuste ja välitööde lihtsustatud dokumenteerimine
+ Välitööde täielik dokumenteerimine
+ samuti valmis tulevaste dokumentatsioonitööde jaoks

NovAtel SMART7

1.

Trimble AG-482

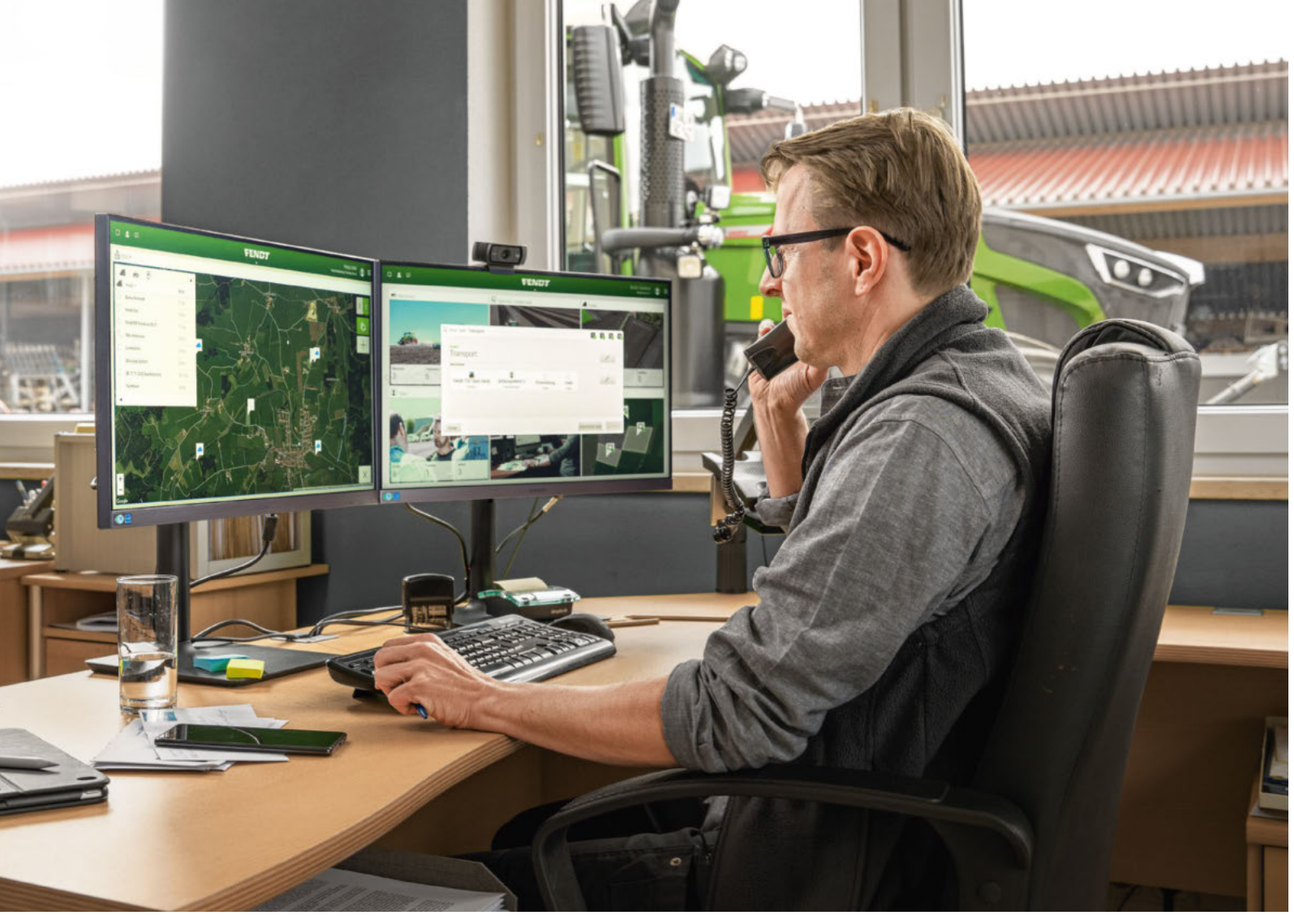

Telemeetria.

Telemetria põhipakett

Telemetria põhipakett sisaldab kõiki komponente telemeetria lahenduse Fendt Connect kasutamiseks.

- ACM Box
- Fendt Connecti viieaastane kasutusluba
- Fendt Connect veebirakendus ja rakendus

Fendt Smart Connect toodet saab tellida lisavarustusena (tasuta).

Fendt Connect

- Fendt Connect on Fendti masinate telemeetria keskne lahendus.
- Fendt Connect salvestab ja hindab masinaandmeid, et põllumajandusettevõtted ja töövõtjad saaksid jälgida, analüüsida ja optimeerida oma masinate seisukorda ja kasutamist.
- Tänu mobiilsele andmeedastusele saab masina jooksvaid andmeid välja kutsuda mis tahes asukohast - taluarvuti, tahvelarvuti või nutitelefoni kaudu.

Fendt Smart Connect

- Fendt Smart Connecti saab tellida lisavarustusena põhilisele telemeetriapaketile (tasuta).
- Fendt Smart Connecti abil saab masina parameetreid, nt mootori pöörlemiskiirust, libisemist, kütuse ja AdBlue'i tarbimist, mootori koormust jne, iPadis visualiseerida.
- Lisaks mobiiliradioonile on ACM Box varustatud oma WLAN-iga, mis võimaldab andmete edastamist tasuta Fendt Smart Connect rakendusega.
- Fendt Smart Connecti abil on juhil täiendav näidikupind, mida saab individuaalselt kohandada.
- Püsivat andmesalvestust ei ole

Masinajuhtimine.

Masina juhtimise põhipakett

- Edasiste ISOBUS-funktsioonide eeldus
- ISOBUS-seadmete lihtne ja intuitiivne juhtimine standardiseeritud, tootjaülese liidesega Standard ISO 11783
- Traktori terminal ja töövahend on ühendatud tagaosas asuva pistikupesa abil.

Valik

- Fendt Section Control (SC)
- Fendt Variable Rate Control (VRC)
- Fendt Implement Management (TIM)
- Esikomplekti juhtimine

Fendt Section Control

- Section Control on automaatne osa laiuse sektsiooni kontroll ISOBUS-seadmete jaoks.
- Selle funktsiooni võimaldab Task Controller Section Control (TC-SC).
- Tööülesannete kontroller dokumenteerib, kus ala on juba töödeldud, ja edastab vajalikud lülituskäsklused masina tööarvutile, mis lülitab lõigud vastavalt ümber.
- Eesmärgirežiim: võimalus töötada kõigepealt põllu siseküljel ja seejärel eesmärgil.
- Eeltingimused: Fendt Guide, TC-SC aktiveerimine traktoril JA töövahendil

Fendt Variable Rate Control (VRC)

- Muutuvkoguste kontroll (VRC) on tootmiskohaspetsiifiline sisendite (seemnete, taimekaitsevahendite või väetiste) kasutusmäära kontroll.
- Alus: Põllumajandusettevõtte haldussüsteemi abil eelnevalt loodud taotluskaart.
- Rakenduskaart edastatakse masinale tellimuse osana ISO-XML-failina mobiiliradio või USB kaudu (ka Shape-vorming ühildub, ülekantav ainult USB kaudu).
- TC-GEO ülesannete kontroller kohandab automaatselt määratud sihtmäära sõltuvalt asendist.
- Pärast tellimuse täitmist saatke tellimuse aruanne koos tegelike kogustega tagasi põllumajandusettevõtte haldussüsteemi.
- Eeltingimused: Fendt Guide, Agronoomia põhipakett, Fendt Section Control ning ISOBUS standardi TC-GEO aktiveerimine traktori ja töövahendi jaoks.

Fendt Implement Management (TIM)

- Traktori töövahendi juhtimise (TIM) abil saab töövahend automaatselt juhtida traktori teatavaid funktsioone, nt selle edasiliikumise kiirust või spoolventiilide tööd.
- See on võimalik, kui nii traktor kui ka töövahend on varustatud ISOBUS-funktsiooniga TIM.
- TIMi abil optimeerib töövahend oma töökoormust, juht vabaneb ja meeskond töötab produktiivsemalt.
- Fendt Implement Management (TIM-Steering) võimaldab masinal võtta vastu töövahendi juhtimiskäske.

Fendt Services.

Fendti masin on rangeimatele nõudmistele vastav kõrgtehnoloogiline toode. Vastavalt pakuvad ka Fendti sertifitseeritud müügipartnerid esmaklassilist teenust.

FENDT CUSTOMER HOTLINE 24/7

Hädaabitelefon võimaldab sertifitseeritud hooldusspartnerile ööpäevaringselt helistada

Parim toode parima kaitsega.
Ekstraklassi hooldus ja teenused:
- Lühike vahemaa meie koolitatud teeninduspersonali ja Teie vahel
- Varuosade 24/7 kättesaadavus hooajal
- 12-kuuline garantii Fendti originaalosadele ja nende paigaldamisele

100% kvaliteet. 100% teenus: Fendt Services
- Fendti demoteenus
- Fendt Expert juhikoolitus
- AGCO Finance - finantseerimis- ja rendipakkumised
- Fendt Care – hooldus ja pikendatud garantii
- Fendt Certified – kasutatud masinate programm

Fendt Certified / Fendt Care.

Tagage juba täna oma masina töökindlus ka tulevikus.

Fendti demoteenus
- Istuge traktorile ja prooviige järele, selle asemel, et vaid rääkida
- Optimaalsete otsuste tegemiseks

Fendt Expert - juhikoolitus
- Eksklusiivne praktiline koolitus professionaalsete koolitajatega
- Ökonoomsuse optimeerimine tänu kõikide funktsioonide tundmaõppimisele ja Fendti masina kogu jõudluspotentsiaali kasutamisele

Individuaalsed finantseerimis- ja rendimudelid
- AGCO Finance laenu finantseerimine soodsate tingimuste ja paindliku tähtajaga
- Kohandatud rendipakkumised Fendti müügipartnerite kaudu

Fendt Certified – kasutatud masinate programm
Kasutatud põllumajandusmasinad on tõendatult suure väärtusega ja Fendti sertifitseeritud kvaliteediga
Teie eelised:
- Sertifitseerimine vastavalt rangetele kvaliteedistandarditele
- Põhjalik vastuvõtukontroll (tehnoloogia, kulumine, visuaalne kontroll)
- Kuluvosade põhjalik hooldus
- Vajadusel komponentide vahetamine, puhastamine ja värvimine
- Üheaastane garantii (pikendatav)

Fendt Care – hooldus ja pikendatud garantii
- Kohandatud hooldus- ja remonditeenused, mis ületavad seadusega kehtestatud garantiid
- Paindlikud tähtajad
- Paindlikud tariifid koos omavastutusega või ilma
- Ainult originaalvaruosade paigaldamine, mis tagab standardkvaliteedi, ja testitud töökindlus Fendti masina väärtuse optimaalseks säilimiseks

Planeerimiskindlus.

Fendt Care tariifid

- Lai valik teenuseid töökindluse tagamiseks ja uute masinate remondiriski maandamiseks
- Täielik kulude kontroll parima teeninduse juures
- Masinapargi jaoks kohandatud lahendus alates hoolduslepingust kuni kõikehõlmava murevaba paketini, mis sisaldab ka asendusmasinat

Nutitelefoni rakendus „AGCO Parts Books to go“

- Varuosade kiire ja lihtne otsimine ning kohene tellimine
- Allalaadimine App Store'ist ja Google Play poest
- Juurdepääs andmetele Fendti müügipartneri kaudu

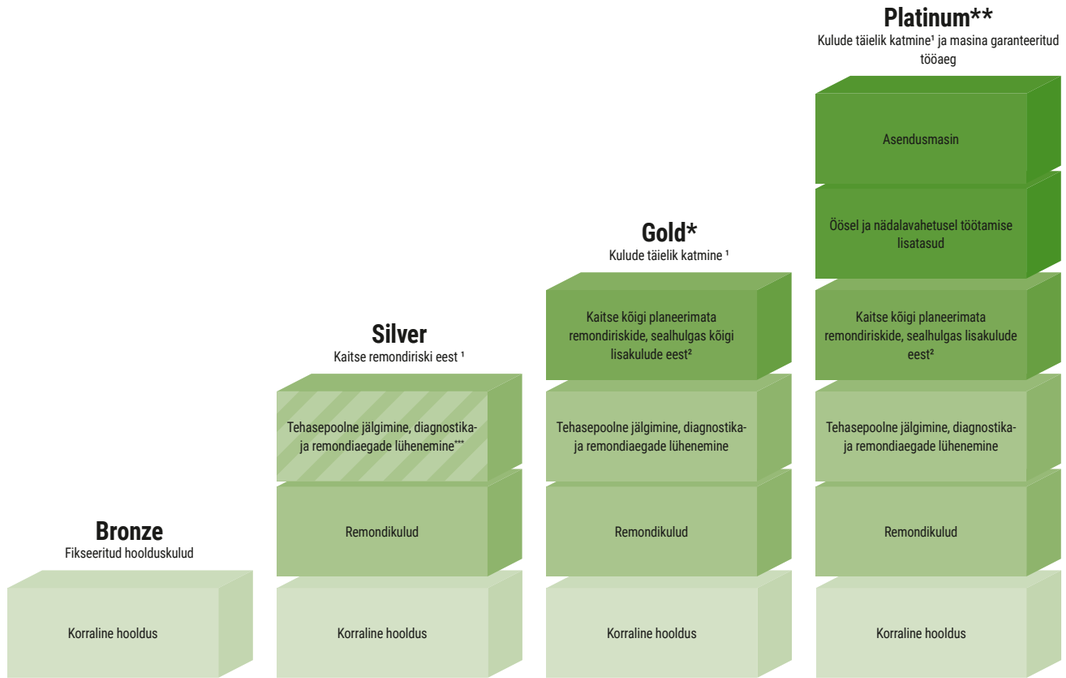

		Väiksemad kulud tänu Fendt Connect-telemeetrialahendusele (tellimisel lisavarustus)	Ainult Fendt Connect-telemeetrialahendusega traktoritele	
Saadaval	**Kogu Fendt-portfell**	**Kogu Fendt-portfell**	**Fendt Connect-telemeetria & teleskooplaaduriga ratastraktor⁸**	**Fendt Connect-telemeetrialahendusega ratastraktor**
kliendisoodustustega (omavastutusega)	Masina töökindlus	Kaitse suurte kahjude eest³ (490 eurot) Täielik kaitse atraktiivsetel tingimustel (190 eurot) Täielik kaitse koos kulude täieliku kontrolliga (0 eurot)	Täielik kaitse koos kulude täieliku kontrolliga, mis hõlmab ka kõiki lisakulusid (0 eurot)	Täielik kaitse koos täieliku kulude kontrolliga, sealhulgas kõik lisakulud ja masina garanteeritud kasutusaeg (0 eurot)
Pikendatud garantii, kulude maksimaalne katmine	8 aastat / 8000 töötundi	5 aastat / 3000 töötundi 5 aastat / 5000 töötundi	3 aastat / 2000 töötundi⁴ 3 aastat / 4000 töötundi⁵ 3 aastat / 25 000 pressitud rulli⁶	5 aastat / 50000 pressitud rulli 8 aastat / 4000 pumba-h 5 aastat / 8000 töötundi 5 aastat / 750 töötundi⁷

BH = töötunnid; H = tunnid; ¹ välja arvatud kulumine; ² sõidukulud, masina hoiustamine / pukseerimine, vigade tuvastamine täiendavate diagnostikavahenditega, kontrollstendi kasutamine, õlid ja filtritd, kui remontida tuleb mootorit / käigukasti; ³ saadaval ainult iseliikuvatele masinatele & RG300 & Momentum;⁴Ainult ISOBUS-ühilduvusega masinad;⁵ainult PR, VR ja XR;⁶sealhulgas Rollector;⁷ainult Momentum 16 ja 24,⁸Gold pakett on saadavalt ka ilma Fendt Connect-telemeetriata teleskooplaaduritele; *Gold paketi tariif on saadaval ainult järgmistes riikides: DE/FR/GB/IT/BG/CZ/EE/HR/HU/LT/FI/LV/MD/RO/RS/SE/SI/SK/UA/AT/LU/NL/CH/BE/BY/NO/PL/DK; ** Platinum pakett on saadaval ainult järgmistes riikides: DE, EN, FR; ***tellimisel lisavarustusena soetatava Fendt Connect-telemeetria olemasolul

Tehnilised üksikasjad.

Haakeseadised*

- Standardsed reguleeritava kõrgusega haakeseadised redellatil lubatud koormusega 2 t (redellati laius 312 mm)
- Moodulsüsteem alumiste haakeseadiste jaoks lubatud koormusega haakeseadisele 3 t
- Reguleeritava kõrgusega haakeseadised on varustatud lukustusega langetumise ärahoidmiseks
- Kaitseplaati kasutatakse ka jõuvõtuvõlli kattena

*riigispetsiifilised

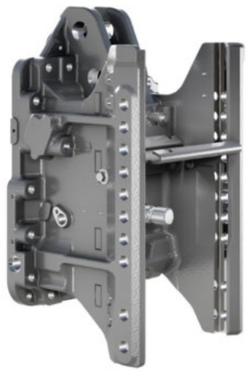

Lisaraskused traktori ette:
- 400 kg
- 870 kg
- 1250 kg

Lisaraskused tagasillale:
- 2 x 200 kg
- 2 x 300 kg
- 2 x 600 kg

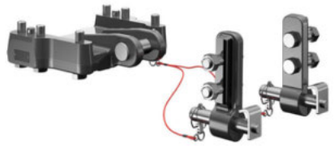

Alumise haakeseadise Basic ühendused (A179)

Lühike kuulühendus (koos haagise sildade sundjuhtimise mehhanismi ühenduspunktidega või ilma)

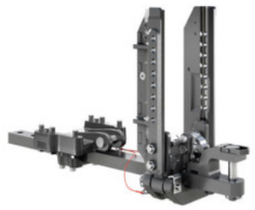

Lahtitõmmatav veolatt koos poldiga 30 (A192)

Piton Fix Heavy duty-hüdrokonks (A201)

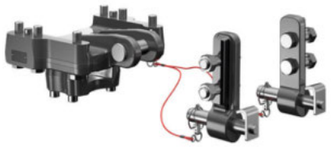

Alumise haakeseadise ühendused (A197)

Piton Fix veolatt

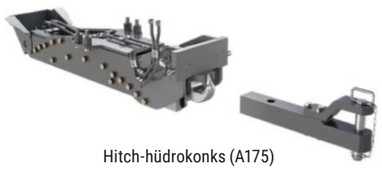

Hitch-hüdrokonks (A175)

Varustusversioonid.*

	Profi+	Power	Power+	Profi
Mootor				
Kütuse eelfilter (soojendatav)	□	□	□	□
Eelsoojendi (mootori-, transmissiooni-, hüdroõli)	□	□	□	□
Jõuülekanne				
Revers, funktsioon "seisa-ja-sõida"	■	■	■	■
Tagasisuunas sõidu hoiatussignaal	□	□	□	□
Paralleelsõidusüsteem				
Paralleelsõidusüsteemi põhipakett	■		■	
Standard Trimble / NovAtel vastuvõtja	□		□	
RTK Trimble / NovAtel vastuvõtja	□		□	
TI Headland (TI Auto ja TI Turn Assistant) põlluotsa automaatika	□			
Contour Assistant abi sihijoonte tegemiseks	□		□	
Telemeetria				
Agronoomia põhipakett	■		□	
Telemeetria põhipakett	■		□	□
Smart Connect andmevahetusplatvorm	□			
Masina juhtimine				
Masina juhtimise põhipakett	■		■	■
Eesmiste tööagregaatide juhtimine	□			□
Sektsioonide juhtimine	□		□	
Variable Rate Control* vajaduspõhine täppisviljelus	□		□	
Vario juhtimine				
Universaalne joystick-juhtkang koos püsikiiruse hoidja, mootori pöörete salvesti, automaatfunktsioonide, hüdraulika juhtimisega	■	■	■	■
3L joystick juhtkang	□		□	□
Individual Operation Manager – paindlik funktsioonide määramine klahvidele	■	■	■	■
10" digitaalne armatuurlaud	■	■	■	■
Puuteekraani ja juhtklahvistikuga 12" terminal	■	□	■	■
Teine 12" terminal kabiinilaes	□			□
Elektrooniline immobilisaator	□	□	□	□
Kabiin				
Aktiivsöefilter	□	□	□	□
Mehaaniline kabiinivedrustus	■	■	■	■
Pneumaatiline kabiinivedrustus	□	□	□	□
Õhkvedrustusega super-komfortiste, kolmepunkti turvavööga	□	□	□	□
Komfortiste, õhkvedrustus	■	■	■	■
Super-komfortiste, õhkvedrustus	□	□	□	□
Super-komfortiste Evolution dynamic / suruõhk	□	□	□	□
Super-komfortiste Evolution dynamic DuMo / suruõhk	□	□	□	□
Super-komfortiste Evolution dynamic DuMo nahkkattega / suruõhk	□			□
Komfortiste kaassõitjale	■			■
Kliimaseade	■	■	■	■
Sisseehitatud automaatne kliimaseade	□	□	□	□
Jagatud esiklaas ja uks paremal	□	□	□	□
Terviklik esiklaas	■	■	■	■
Terviklik esiklaas ja uks paremal	□	□	□	□
Soojendusega tagaklaas	□	□	□	□
Eesmised segmendikujulise tööalaga klaasipuhastid	□	■	■	□
270° tööalaga esiklaasipuhasti (terviklikule esiklaasile)	■	□	□	■
Tagaklaasi pesur/klaasipuhasti	□	□	□	□
Tahavaatepeegel ja lainurkpeegel, elektriliselt reguleeritavad, soojendusega	□			□
Terminalihoidik	□	□	□	□
Raadio kinnituskomplekt koos kahe stereokõlariga	■	■	■	■
Teabe- ja meelelahutuspakett	□	□	□	□
Teabe- ja meelelahutuspakett + helisüsteem 4.1	□			□
Neli USB-pesa	□			□

	Profi+	Power	Power+	Profi
Veermik				
Kõrguse regulaatoriga esisillavedrustus, lukustatav	■	■	■	■
Külgpidur	■	■	■	■
Automaatne haagise pöördsilla lukustus	□			□
Suruõhusüsteem, kahekontuurne	□	□	□	□
Suruõhuliitmik Duomatic	□	□	□	□
Ripphaakeseadised				
Ühesuunalise hüdrosüsteemi eesmine ripphaakeseadis, väliste juhtnuppudega (sõltumatu väljavõte)	□	□	□	□
Asendiregulaatoriga kahesuunalise hüdrosüsteemi eesmine komfortripphaakeseadis, väliste juhtnuppudega	□	□	□	□
Rippmasina haardekaalu regulaatoriga kahesuunalise hüdrosüsteemi eesmine komfortipphaakeseadis, väliste juhtnuppudega	□	□	□	□
Kahesuunalise hüdrosüsteemi elektrohüdrauliline ripphaakeseadis (EHR), väliste juhtnuppudega	□			□
Ühesuunalise hüdrosüsteemi elektrohüdrauliline ripphaakeseadis (EHR), väliste juhtnuppudega	■	■	■	■
Jõuvõtuvõll				
Ees: 1000 p/min	□	□	□	□
Tagumine jõuvõtuvõll 540/540E/1000 p/min	■	■	■	■
Tagumine jõuvõtuvõll 540E/1000/1000E p/min	□	□	□	□
Taga: jätkuga jõuvõtuvõll 540/1000 p/min	□	□	□	□
Hüdraulika				
Ristlülituskang väljavõtete juhtimiseks, joystick-juhtkang	■	□	■	■
Lisaahela väljavõtte juhtimise lineaarmoodul (klahvlüliti)	■	□	■	■
Tagumiste lisaahelate välispidine juhtimine	□	□	□	□
Aksiaalkolbpumbaga (75 l/min) Load Sensing-koormustundlik hüdrosüsteem		■	■	
Aksiaalkolbpumbaga (110 l/min) Load Sensing-koormustundlik hüdrosüsteem	■	□	□	■
Aksiaalkolbpumbaga (158 l/min) Load Sensing-koormustundlik hüdrosüsteem	□			□
1. ja 2. lisaahela väljavõte taga	■	■	■	■
3. lisaahela väljavõte taga	□	□	□	□
4. lisaahela väljavõte taga	□	□	□	□
5. lisaahela väljavõte taga	□			□
1. lisaahela väljavõte ees	□	□	□	□
2. lisaahela väljavõte ees	□			□
Power Beyond liitmik rõhusüsteemita haakemasinate jaoks	□	□	□	□
Rõhuvaba tagumine tagasivool	□	□	□	□
Rõhu all ühendatavad kaksikhoob-liitmikud, taga	□	□	□	□
Rõhu all ühendatav hüdroliitmik, taga	■	■	■	■
Biohüdroõli	□	□	□	□
Koosteseadmed				
Käsitsi ühendatav haakeseadis	■	■	■	■
Automaatselt ühendatav tagumine haakeseadis koos lukustuse avamistrossiga	□	□	□	□
Muudetava kõrgusega raamiga kuulühendus	□	□	□	□
Kuulühendus alumises haakeseadises	□	□	□	□
Hitch-hüdrokonks	□	□	□	□
Veolatt	□	□	□	□
Piton-fix haakesõrm	□	□	□	□
Esiraskuse komfortkinnitus (pole saadaval eesmise ripphaakeseadise puhul)	□	□	□	□
Lisaraskused tagaratastele	□	□	□	□
Sundpöörde mehhanism (ühele ja mõlemale küljele)	□	□	□	□
Pööravad esirataste porikaitsed	■	□	□	■
Frontaallaadur				
Frontaallaaduri paigaldusdetailid	□	□	□	□
Frontaallaadur Cargo 4X/75	□	□	□	□
Frontaallaadur Cargo 4X/75 - kolmas väljavõte	□		□	□
Frontaallaadur Cargo 4X/80	□	□	□	□
Frontaallaadur Cargo 4X/80 - kolmas väljavõte	□		□	□
Frontaallaadur Cargo Profi 4X/80	□			□
Frontaallaadur Cargo Profi 4X/80 - kolmas väljavõte	□			□

Tehnilised andmed.

		512 Vario	513 Vario	514 Vario	516 Vario
Mootor					
Nimivõimsus vastavalt normile ECE R 120	kW/hj	91/124	98/133	110/150	120/163
Suurim võimsus vastavalt normile ECE R 120	kW/hj	96/131	104/141	115/156	126/171
Silindrite arv	Arv	4	4	4	4
Silindri läbimõõt / kolvi käik	mm	101/ 126	101/ 126	101/ 126	101/ 126
Töömaht	cm³	4038	4038	4038	4038
Nominaalpöörded	p/min	2100	2100	2100	2100
Suurim pöördemoment pööretel 1500 p/min	Nm	564	604	663	699
Pöördemomendi kasv	%	36.0	35.0	33.0	28.0
Kütusepaagi maht	Liitrid	298.0	298.0	298.0	298.0
AdBlue paagi maht	Liitrid	31.0	31.0	31.0	31.0
Jõuülekanne ja jõuvõtuvõll					
Jõuülekande tüüp		ML 90	ML 90	ML 90	ML 90
Käigugrupp 1	km/h	0,02-28	0,02-28	0,02-28	0,02-28
Käigugrupp 1 - tagasisuunas	km/h	0,02-17	0,02-17	0,02-17	0,02-17
Käigugrupp 2	km/h	0,02-50	0,02-50	0,02-50	0,02-50
Käigugrupp 2 - tagasisuunas	km/h	0,02-33	0,02-33	0,02-33	0,02-33
Tippkiirus	km/h	50	50	50	50
Tagumine jõuvõtuvõll		540/ 540E/ 1000	540/ 540E/ 1000	540/ 540E/ 1000	540/ 540E/ 1000
Tagumine jõuvõtuvõll, tellimisel lisavarustus		540E/ 1000 /1000E	540E/ 1000 /1000E	540E/ 1000 /1000E	540E/ 1000 /1000E
Eesmine jõuvõtuvõll, tellimisel lisavarustus		1000	1000	1000	1000
Ripphaakeseadised ja hüdraulika					
Muutuva tootlikkusega pump	l/min	75	75	75	75
Muutuva tootlikkusega pump, tellimisel lisavarustus 1	l/min	110	110	110	110
Muutuva tootlikkusega pump, tellimisel lisavarustus 2	l/min	158	158	158	158
Töö-/reguleerimisrõhk	bar	200/20	200/20	200/20	200/20
Max väljavõtteid (ees/keskel/taga) Power / Power +	Arv	0/0/4 od. 1/0/3	0/0/4 od. 1/0/3	0/0/4 od. 1/0/3	0/0/4 od. 1/0/3
Max väljavõtteid (ees/keskel/taga) Profi / Profi +	Arv	2/0/5	2/0/5	2/0/5	2/0/5
Maksimaalne õlivõtt	Liitrid	55	55	55	55
Tagumise ripphaakeseadise max. tõstejõud	daN	7890	7890	7890	7890
Eesmise ripphaakeseadise max. tõstejõud	daN	3420	3420	3420	3420
Rehvid					
Esirehvid (põhivarustus)		480/65R28	480/65R28	480/70R28	540/65R28
Tagumised standardrehvid		600/65R38	600/65R38	580/70R38	650/65R38
1. lisavarustuse esirehvid		16.9R28	16.9R28	480/65R28	480/65R28
1. lisavarustuse tagarehvid		20.8R38	20.8R38	600/65R38	600/65R38
Mõõtmed					
Rööpmelaius ees (standardrehvidega)	mm	1880	1880	1880	1880
Rööpmelaius taga (standardrehviddega)	mm	1860	1860	1860	1860
Üldlaius standardrehvidega	mm	2450	2450	2450	2505
Üldpikkus	mm	4453	4453	4453	4453
Max. kliirens	mm	530	530	530	530
Sillavahe (baas)	mm	2560	2560	2560	2560
Massid					
Tühimass (baastraktor koos kabiiniga – paagid täis, ilma juhita)	kg	6050.0	6050.0	6400.0	6400.0
Suurim lubatud üldmass kiiruse kuni 40 km/h puhul, riigispetsiifilise erandi luba vajalik	kg	10500.0	10500.0	10500.0	10500.0
Suurim lubatud üldmass kiiruse kuni 50 km/h puhul, riigispetsiifilise erandi luba vajalik	kg	10500.0	10500.0	10500.0	10500.0
Suurim lubatud koormus haakeseadisele	kg	2000.0	2000.0	2000.0	2000.0

* Varustusvariantide kohta lugege jaotisest Settings

FENDT

It’s Fendt. Sest me mõistame põllumajandust.

www.fendt.com

AGCO GmbH – Fendt-Marketing
87616 Marktoberdorf, Saksamaa

AGCO
Your Agriculture Company

Fendt on AGCO ülemaailmne kaubamärk.
Kõik andmed masinate tarnimise, välimuse, võimsuse, mõõtude ja masside, kütuse- ning ekspluatatsioonikulude kohta vastavad käesoleva prospekti trükkimineku ajal olemasolevale infole. Need võivad ostmise ajaks muutuda. Teie Fendti edasimüüja teavitab Teid võimalikest muudatustest koheselt. Prospektis toodud masinatel pole näidatud riigipõhist varustust.

ET/2101